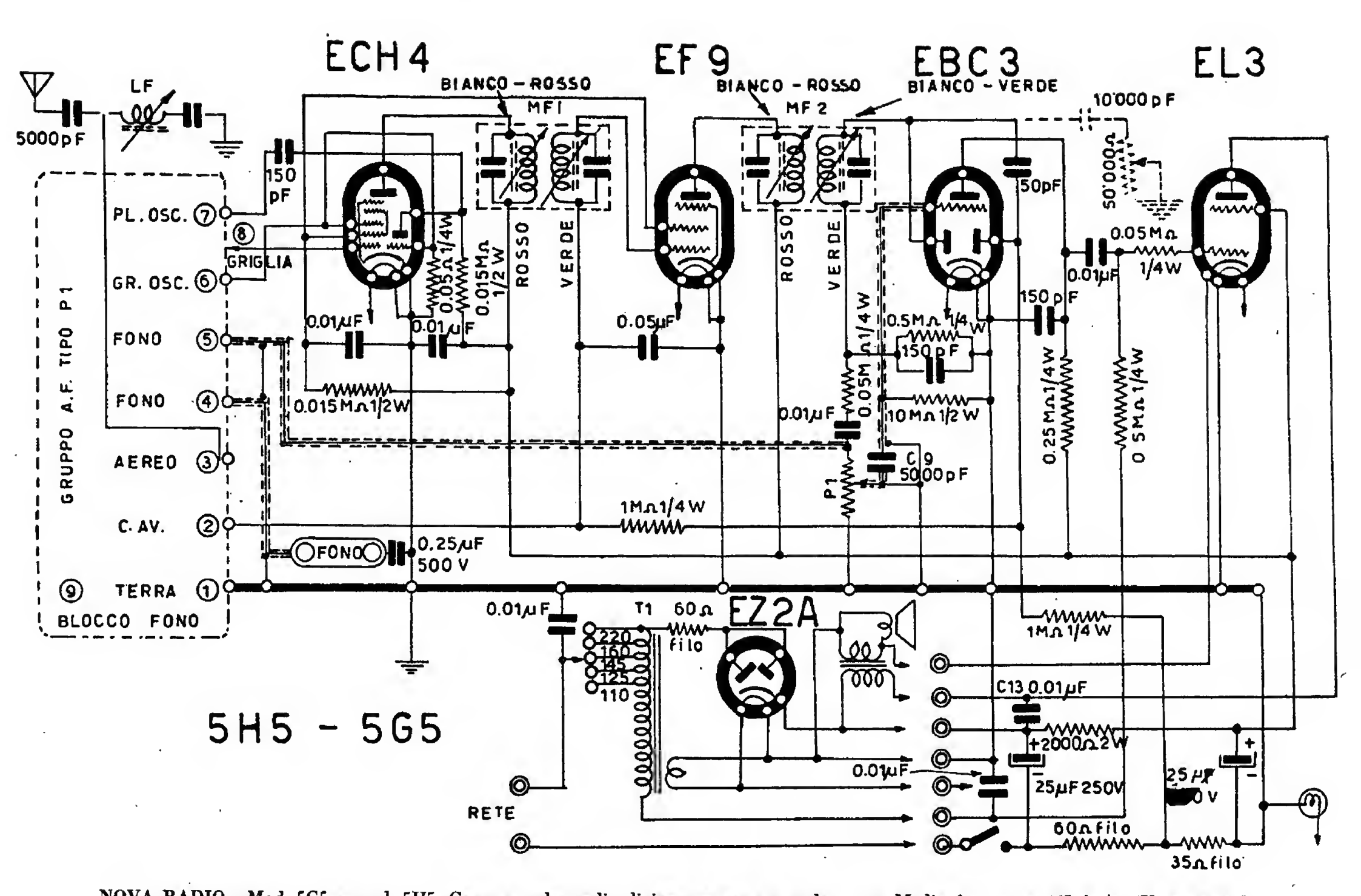

NOVA RADIO - Mod. 5G5 e mod. 5H5. Gamma onde medie divisa, tre gamme onde corte. Media frequenza 465 kc/s. (V. a parte lo schema del gruppo AF P1). Il controllo di tono (parte tratteggiata) è presente solo nel mod. 5H5.